PDJ Ascenceur pour Projecteur Vidéo
Fiche Technique

ISSUE: 002
www.futureautomation.co.uk

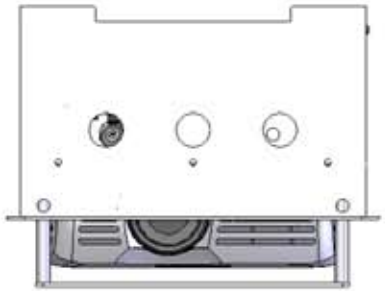

Vues montrant le mécanisme lors de sa descente

Disponible en finition blanche satiné avec alu-brossé

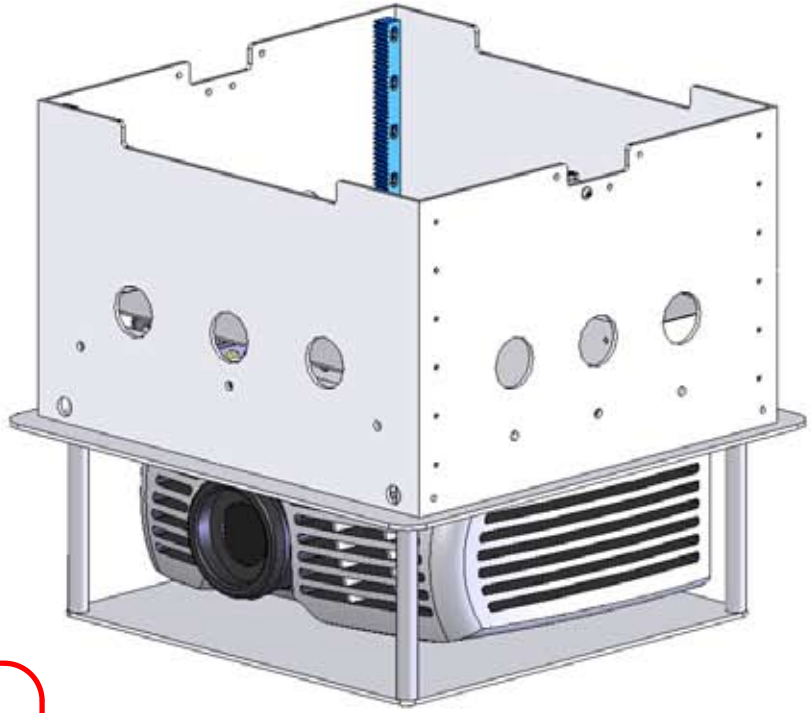

La taille maximum du projecteur doit être de 280mm de largeur, 240mm de longueur et de 110mm de hauteur.
Ces dimensions incluent les connecteurs,ainsi que l'espace de ventillation.

ATTENTION
Il est de la responsabilité de l'installateur de prévenir les utilisateurs finaux des dangers relatifs à empêcher le bon fonctionnement des mécanismes en cour d'utilisation.

IMPORTANT
Tous les mécanismes sollicités par un poids ou en mouvement, doivent être vérifiés chaque année par l'installateur, afin de prévenir tout incident.

FONCTION
Un élévateur permet d'abaisser le projecteur de son emplacement dans le plafond.

Un projecteur haut de 110 mm se logera dans un espace de seulement 200 mm.

APTITUDE
Requiert seulement une profondeur de 200mm et une distance entre solives de 325mm.

VERIFICATION
Vérifier la hauteur sous plafond ainsi que la distance entre les solives.

CONTROLE
Fourni avec une télécommande IR.
Peut être contrôlé grâce à des relais, ou des systèmes de type Pronto, AMX, ou Lutron.

FUTUREAUTOMATION

PDJ Ascenceur pour Projecteur Vidéo
Fiche Technique

ISSUE: 002
www.futureautomation.co.uk

Découpez une ouverture de 325mm x 305mm
pour un élévateur de 321mm x 301mm.

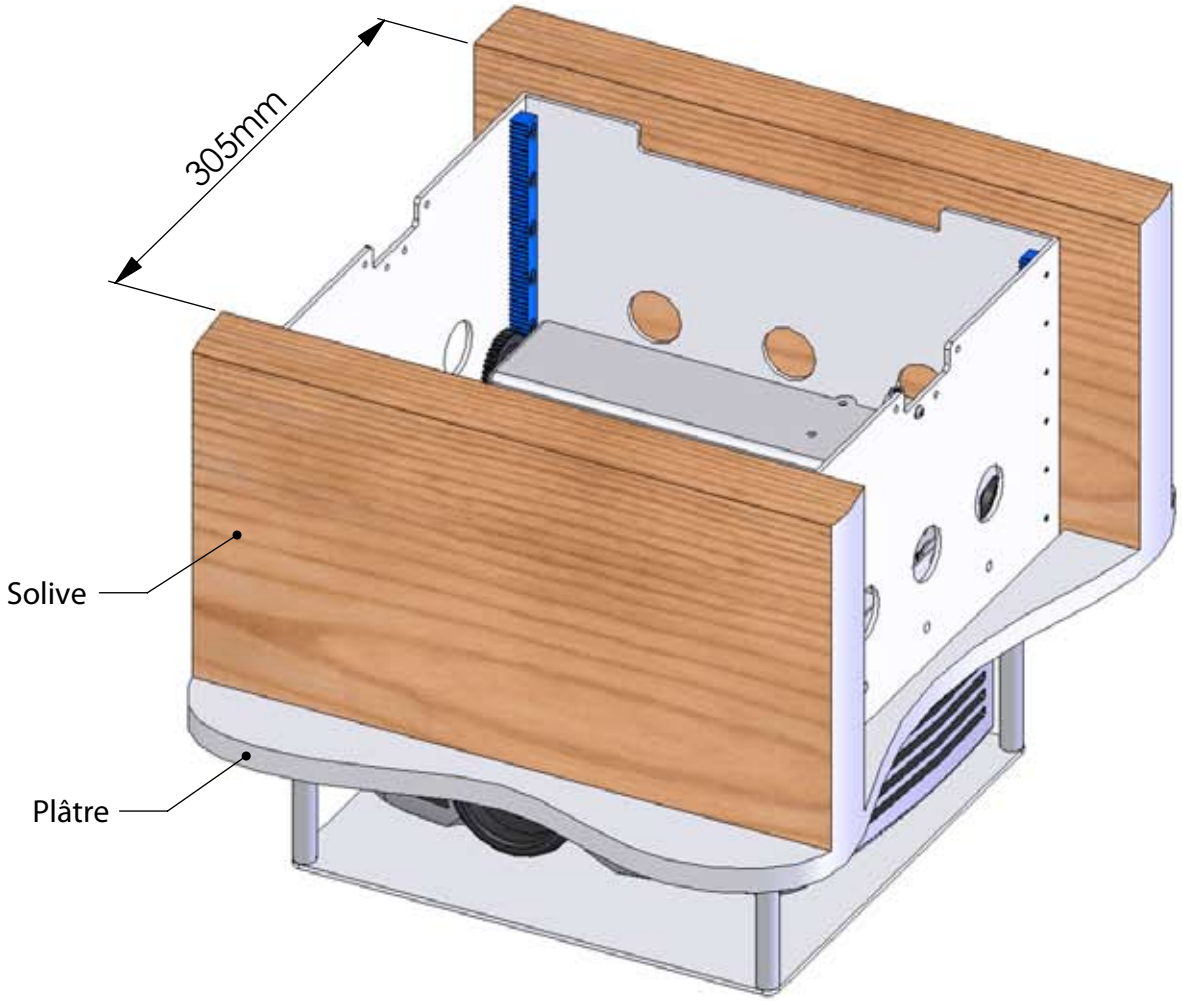

NOTES

Le mécanisme s'insère comme une enceinte encastrable. Un rebord recouvre la ligne de coupe dans le plafond.

Le boîtier de commande (200mm x 100mm x 30mm) doit être situé dans un endroit accessible.

Un câble d'alimentation ainsi qu'un câble multipaire (type CAT5) doivent relier la boîte de contrôle au mécanisme.

NOTES

Un détecteur infra rouge est raccordé au boîtier de contrôle grâce à un câble de 1500mm.

Le boîtier de commande dispose également de contact.

Il peut également contrôler un écran électrique.

FUTUREAUTOMATION

PDJ Ascenceur pour Projecteur Vidéo
Fiche Technique

ISSUE: 002
www.futureautomation.co.uk

Schémas

Des schémas techniques sont disponibles sur demande.

FACE

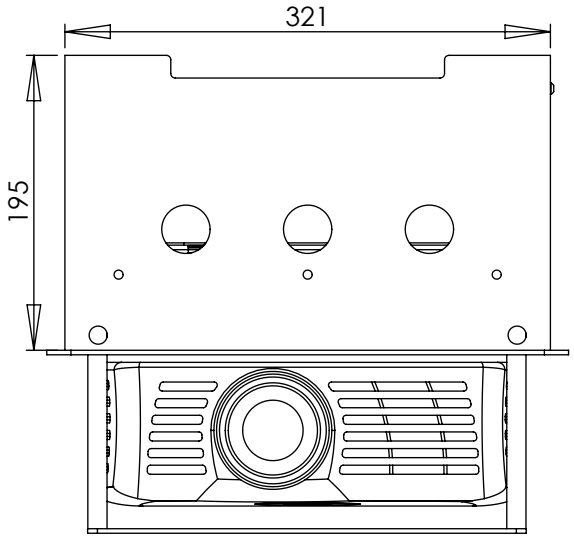

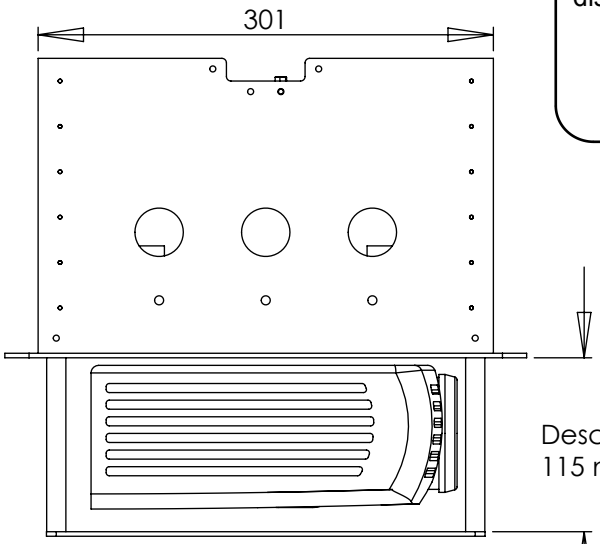

CÔTE

Descente
115 mm

DESSUS

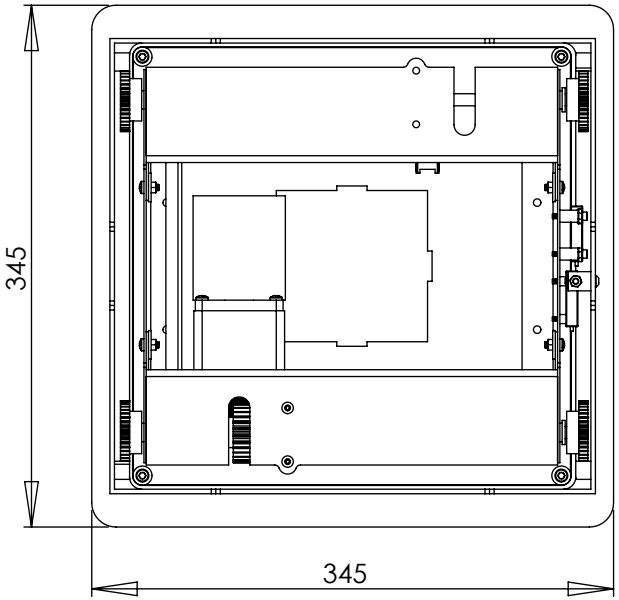

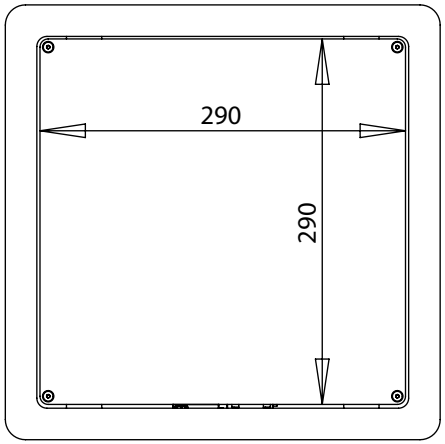

DESSOUS

FUTUREAUTOMATION